川 越 地 区 消 防 組 合 機 構 図
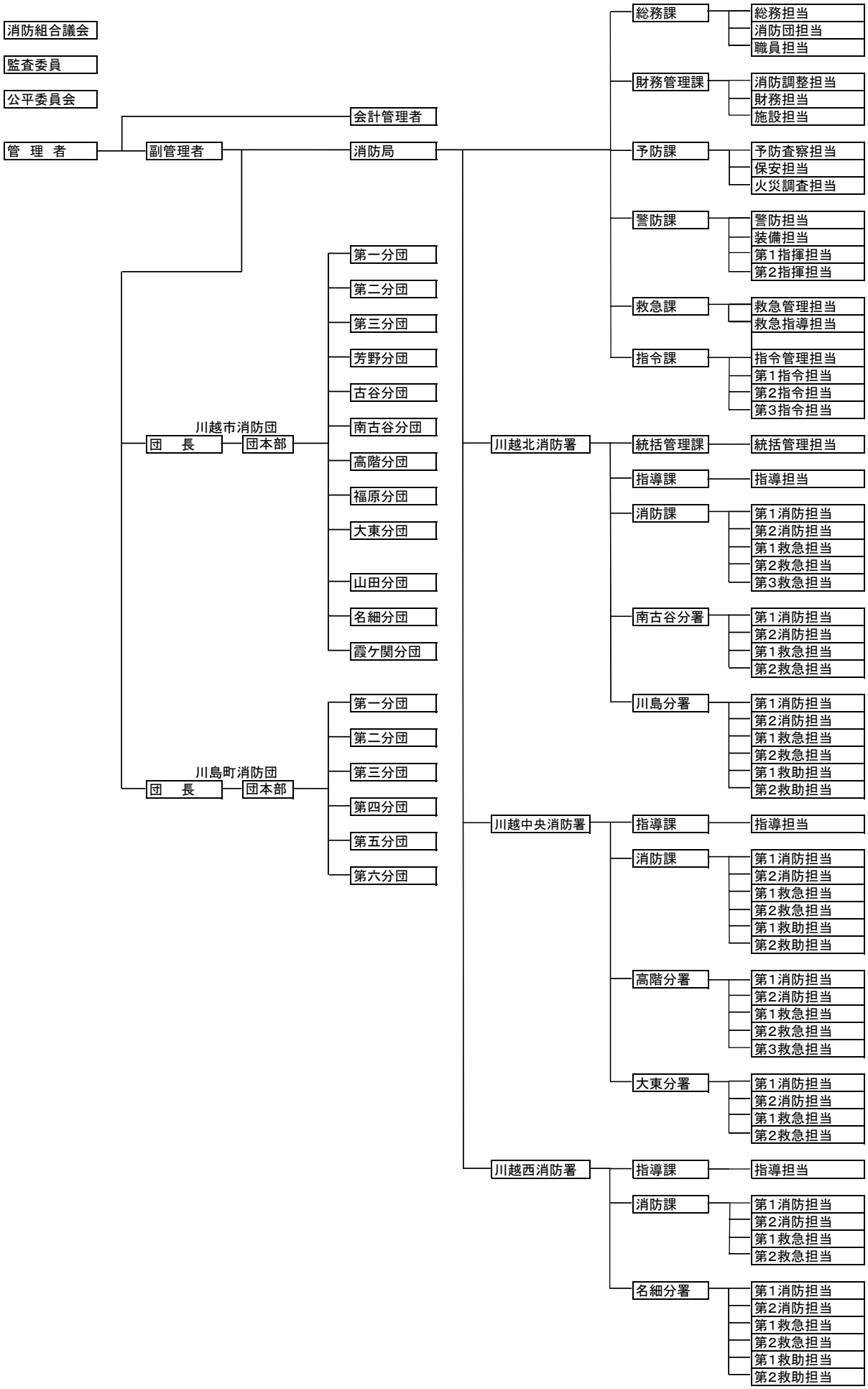
令和8年4月1日