# 川 越 地 区 消 防 組 合 機 構 図
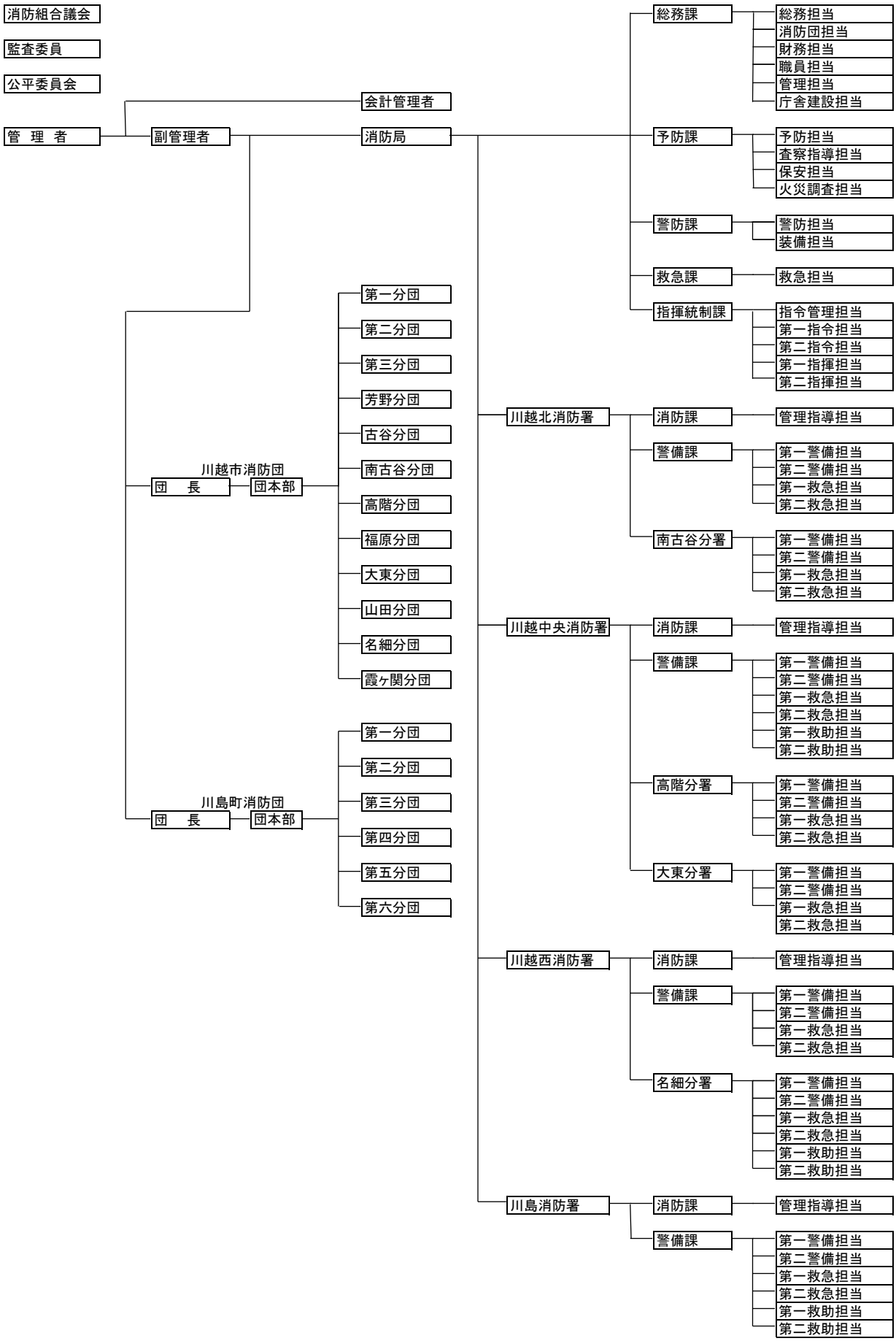
平成30年7月1日